CONGELADORES

CHC-180P

Congelador horizontal tapa de cristal Plano, ideal para exhibir gran cantidad de productos, con capacidad de almacenamiento de hasta 20 pies³

- Brinda un gran espacio de exhibición y almacenamiento.
- Cristales templados muy resistentes y de baja emisividad que ayudan a mantener la temperatura.
- Ahorra hasta un 66% de energía de acuerdo a los estándares de la Norma Oficial Mexicana (NOM).

Especificaciones técnicas

Capacidad en pies cúbicos:	20 pies³
Capacidad en litros:	450.8 lt
Canastillas:	1
Termostato:	Si
Temperatura de operación:	-18°C
Refrigerante:	R404
Voltaje:	115 V
Ciclo:	60 Hz
Peso neto:	89 kg
Peso bruto:	99 kg

"CONSERVA TUS ALIMENTOS CON LA FRESCURA DE SIEMPRE"

- Ideal para: Restaurantes, Paleterías, Aguas frescas, Marisquerías, Fabricantes de queso, Fuentes de sodas, entre otros.

CONGELADORES

CHC-180P

Dimensiones y detalles

A. Tapas de cristal
B. Canastilla
C. Patas con ruedas
D. Cuerpo del congelador

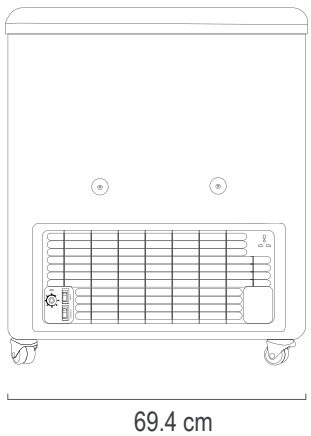

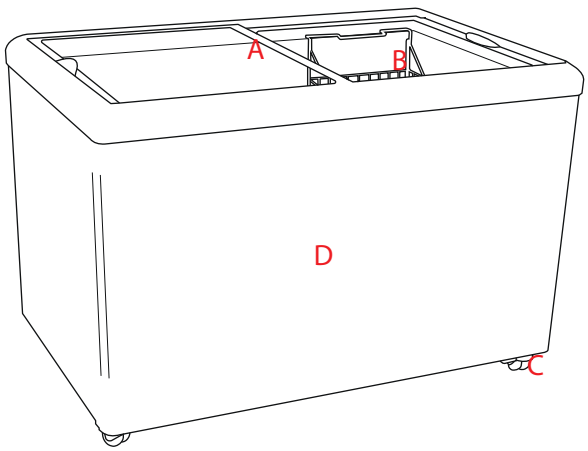

CERTIFICACIONES

NOM