TOR REY
SOLUCIONES INTEGRALES DE ALTA CALIDAD

MÁQUINAS DE HIELO

Modelo MHCD-100/238

Por su tamaño compacto permite ser instalada bajo barra o en lugares pequeños. Hielo las 24 horas del día con una capacidad de producción de 100 kilos.

(Depósito de hielo integrado con capacidad de 45kg).

Hielo tipo cubo

Tamaño del cubo	Peso por hielo
2.2 x 2.2 x 2.2 cm 7/8” x 7/8” x 7/8”	10.6g

Especificaciones técnicas

Dimensiones (frente x fondo x alto):	62 x 66 x 99 cm 24” x 26” x 39”
Producción de hielo cada 24 horas: (En condiciones ideales)	108 Kg / 238 Lb*
Producción de hielo cada 24 horas: (En condiciones extremas)	79 Kg / 175 Lb**
Unidad condensadora:	Aire
Voltaje / Ciclos:	110 V / 60 Hz
Consumo de energía:	0.19 Kilo por hielo**
Consumo de agua:	2.53 Lts / Kg **
Compresor:	4609 BTU / Hr
Refrigerante:	R404-A
Rango de Temp. Ambiente:	10°C – 38°C
Rango de Temp. Agua:	4.4C° – 38C°
Presión del Agua:	Min. 20 psi | Max. 60 psi

El equipo está construido con una protección antimicrobial que inhibe el crecimiento de bacterias en las superficies donde se produce hielo.

TORREY®
SOLUCIONES INTEGRALES DE ALTA CALIDAD

MÁQUINAS DE HIELO

MHCD-100/238

Enfriado de aire

A. Entrada de fábrica de hielo 3/8" NPT.
B. Compartimiento y drenado de fábrica de hielo, 3/4" NPT.
C. Entrada para conexión eléctrica
(Cable de 115V).

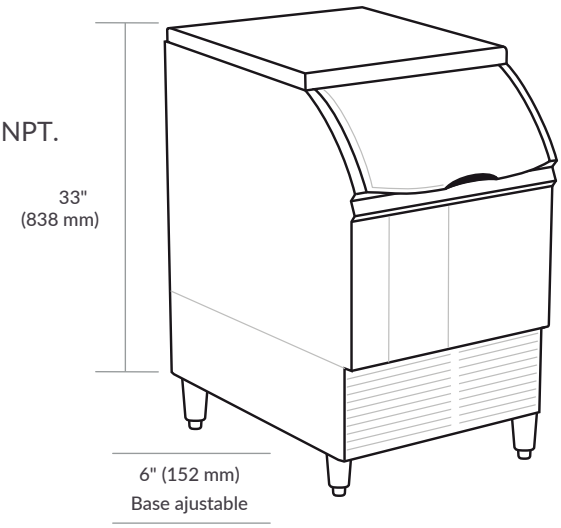

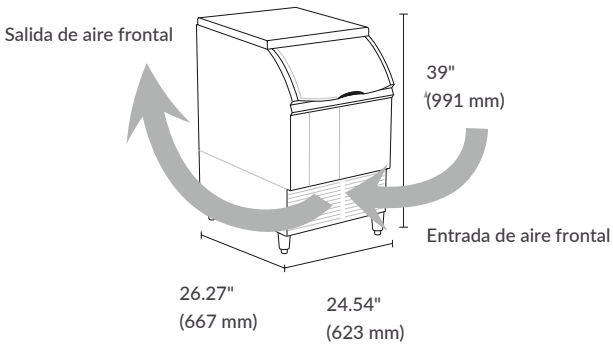

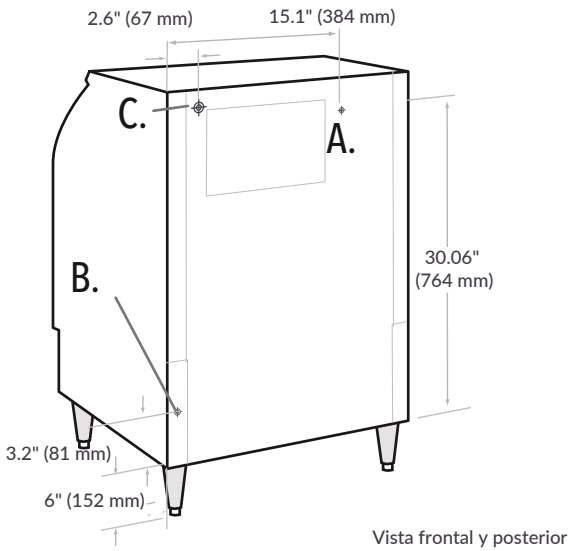

Vista frontal y posterior

Requerimientos de operación

	*Condiciones ideales:	** Condición extrema:
Temperatura del agua:	10 °C / 50 °F	21 °C / 70 °F
Temperatura del aire:	21 °C / 70 °F	32 °C / 90 °F

CERTIFICACIONES